Bergstrom

SLIM FIT

Manual del usuario	**ES**	Spanish
User´s handbook	**EN**	English
Manuel de l´utilisateur	**FR**	French
Benutzerhandbuch	**GE**	German
Manule per l´utente	**IT**	Italian

F-4219 rev.01

AENOR Calidad en Automoción IATF 16949

AENOR Empresa Registrada ISO 9001

CERTIFIED QUALITY SYSTEM IQNet

220AA35378

Gracias por su adquisición y por confiar en nuestra gama de productos. **Slim Fit** es un equipo de Aire Acondicionado diseñado y fabricado por **Bergstrom** para ser utilizado a motor del vehículo parado durante los períodos de descanso a la sombra y/o por la noche. El único mantenimiento requerido es la limpieza periódica del condensador al menos 1 vez al año (1).

Slim Fit está diseñado con la más avanzada tecnología para lograr un eficaz rendimiento, una reducción en el gasto de combustible y en las emisiones de CO_2 a la atmósfera. Son estas características lo que lo hace único en el mercado del Aire Acondicionado para vehículos.

Si la temperatura en la cabina de su vehículo es muy elevada para el descanso, enfrie la cabina con el Aire Acondicionado del vehículo durante unos minutos y después conecte el **Slim Fit** para mantener la temperatura de confort.

Para cualquier duda consulte a su **concesionario** o directamente a **Bergstrom.**

No olvide solicitar a su concesionario su **tarjeta de garantía**.

ADVERTENCIA:

Para un mejor funcionamiento del equipo es aconsejable ponerlo en marcha ocasionalmente durante losmeses de invierno, con el fin de evitar que las juntas se deterioren.

ATENCIÓN:

Si durante el montaje el equipo se inclina o cada vez que se abata la cabina con el equipo montado, se deberá esperar un mínimo de 60 minutos desde que el equipo quede en posición horizontal antes de ponerlo en funcionamiento.

(1) Para realizar esta operación, es necesario desmontar la tapa superior de plástico del equipo (*9 tornillos roscachapa*) y soplar con aire a presión. Es recomendable que esta operación la realice un Servicio Autorizado por **Bergstrom**.

Panel de control

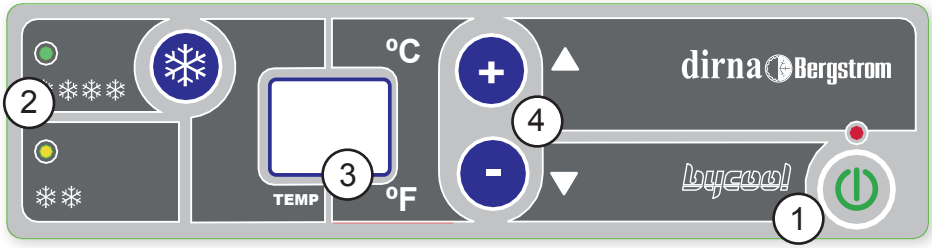

1.- On/off: encendido y apagado del equipo y selección de modos de funcionamiento.

2.- Indica el funcionamiento de los compresores.

3.- Display: Pantalla donde se indica la función seleccionada y el estado del equipo.

4.- Selectores de temperatura: Selección de la temperatura ambiente y la velocidad del soplador (esta sólo en modo manual), programación del mando y grados Fahrenheit.

• Al conectar, el equipo hace un chequeo de los leds, aparece en display **88--SC** y se apaga.

Mensajes especiales del display *(por favor mirar Diagnosis de averías)***:**

Lb: Batería baja.

EO: Mal contacto de los cables del sensor aire de retorno o sensor aire de retorno averiado.

E2: Fallo del ventilador del condensador o soplador centrífugo.

E9: Protección compresores (cabina abatida).

Mando a distancia

Funciones del Mando a distancia:

1 Encendido / Apagado del equipo.

2 Control de las velocidades del soplador.

3 Control de temperatura.

Dar de alta el mando a distancia:

Para dar de alta el mando a distancia, con el equipo apagado mantener pulsada la tecla - del panel de control hasta que aparezca en el display parpadeando, cuando quede fijo pulsar la tecla **On/off** del mando antes de 30 seg. o habrá que repetir la operación completa.

Dar de baja el mando a distancia:

Para dar de baja el mando a distancia se debe mantener pulsada la tecla - del panel de control hasta que aparezca en el display CD,parpadeando, cuando quede fijo pulsar la tecla + del panel antes de 30 seg. o habrá que repetir la operación completa.

Encendido del equipo

Para encender el equipo pulsar la tecla **On/off** ⏻. El equipo siempre arranca en Función F4 (Función Automática). Para cambiar de función se debe mantener pulsado **On/off** ⏻, irán pasando las distintas funciones por el display, soltar al obtener la función deseada. En la primera puesta en marcha el equipo se iniciará con los parámetros establecidos de fábrica.

Función F0 - Funcionamiento Manual

Al seleccionar F0 en el display se muestra la temperatura seleccionada y le permite al usuario elegir la temperatura de confort que aparecerá en el display de 15ºC a 27ºC o 59ºF a 71ºF así como variar la velocidad del soplador del equipo (5 velocidades señaladas con las siglas V1 a V5).

La temperatura de confort se controla pulsando brevemente las teclas + - . del panel de control o +| -| del mando.

Las velocidades del soplador será controlado manteniendo pulsadas las teclas + - del panel de control o desde ✲ del mando apareciendo en el display las siglas V1 , V2, V3, V4, V5. Cuando el equipo está en funcionamiento aparecerá en el display los grados seleccionados.

Función F1 - Función termómetro digital

Seleccionando esta función el equipo indica en su display la temperatura interior de la cabina.

Función F2 - Función Programadora de tiempo

F2 programa el **equipo** para su desconexión automática en un período de entre 1 y 9 horas. Para programar mantener pulsada la tecla **On/off** ⏻ hasta visualizar en el display F2, seleccionar el tiempo de funcionamiento con las teclas + - y confirmar pulsando **On/off** ⏻ .

Función F4 - Funcionamiento automático del equipo

Al seleccionar F4 le permite al usuario elegir la temperatura de confort 15ºC a 27ºC, ó 59ºF a 71ºF que selecionará desde las teclas + - del panel de control o de las teclas +| -| del mando. Al seleccionar aparecerá en el display intercalados CA y los grados seleccionados. Con esta función el equipo regula y controla automáticamente la temperatura de confort actuando sobre las velocidades del ventilador y los compresores. Pulsando la tecla del mando a distancia se anula la función F4 y pasa a F0 (Función Manual). En el primer encendido el equipo se inicia en F4 con los parámetros de fábrica.

Función F6 - Selección º F

Para activar esta función se debe mantener pulsada la tecla **On/off** hasta que aparezca en el display F6, soltar la tecla y se activará directamente ºF. Para volver a ºC se debe mantener pulsada la tecla - del panel de control con el equipo apagado, aparecerá en el display C parpadeando, cuando se quede fijo pulsar la tecla + del panel de control. Al realizar esta operación el mando se desactiva por lo que al finalizar se debe dar de alta el mando de nuevo.

Bergstrom

Esquema eléctrico

¡AVISO IMPORTANTE!

Precaución de no invertir las polaridades al conectar el equipo. Si esto sucediera, la placa de mandos no se enciende y el equipo no funciona.

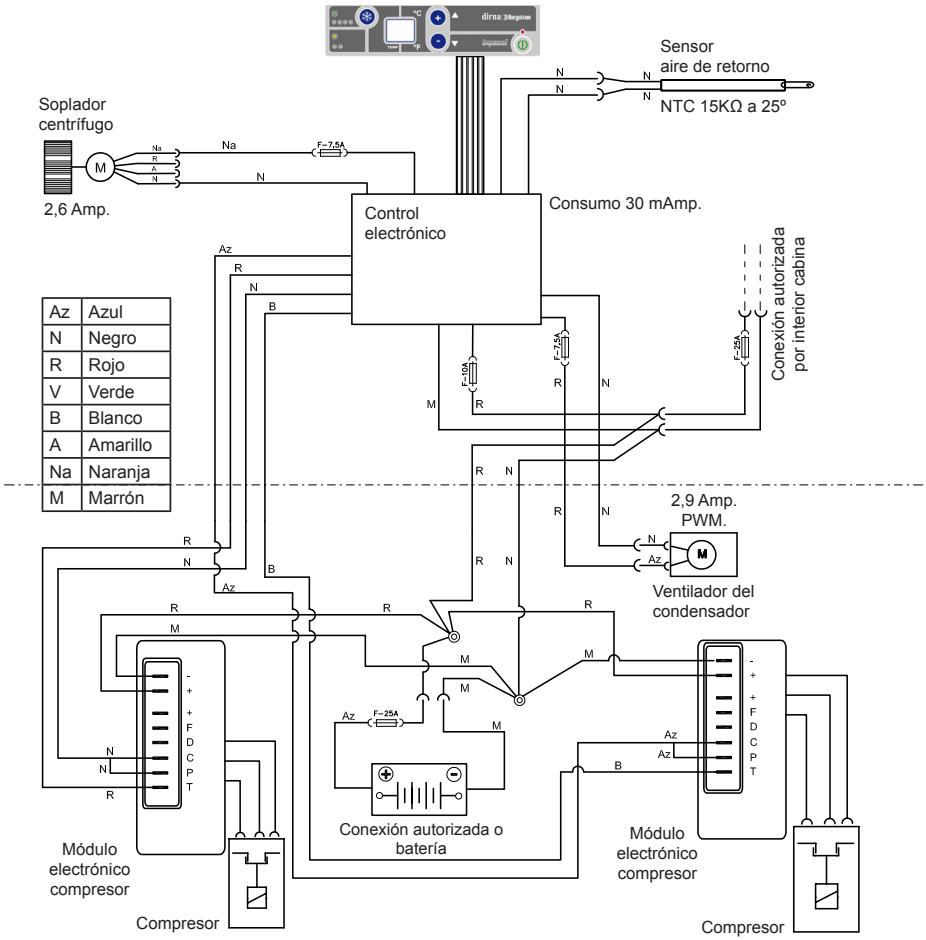

Az	Azul
N	Negro
R	Rojo
V	Verde
B	Blanco
A	Amarillo
Na	Naranja
M	Marrón

Thank you for acquiring and trusting our products range. **Slim Fit** is an Air Conditioning equipment designed and made by **Bergstrom** to be used with vehicle´s engine off, during resting periods under the shade and/or at night. The only maintenance that is required is a periodical cleaning of the condenser, at least once a year (1).

Slim Fit is designed with the most advanced technology to achieve an efficient output, a reduction in energy expenses and CO_2 emissions to the atmosphere. These are the characteristics which make it unique on the market of Air Conditioning for vehicles.

If the temperature inside your vehicle cabin is too high for you to rest, cool down cabin with vehicle Air Conditioning during a few minutes, then connect **Slim Fit** to maintain comfort temperature.

If you have any doubt, please consult your **dealer** or directly **Bergstrom.**

Do not forget to ask your dealer for your **warranty card**.

RECOMMENDATION:

For optimal operation of the unit, it is recommended to start it up occasionally during the winter months in order to prevent the joints from deteriorating.

NOTE:

If, during assembly, the unit becomes slanted or the cabin drops with the unit mounted, wait for at least 60 minutes from the moment the unit is horizontal before starting up.

(1) To carry out this operation, it is necessary to dismantle upper plastic cover of equipment (*9 sheet thread screws*) and blow using compressed air. We advise this operation should be carried out by a Service authorised by **Bergstrom.**

Control panel

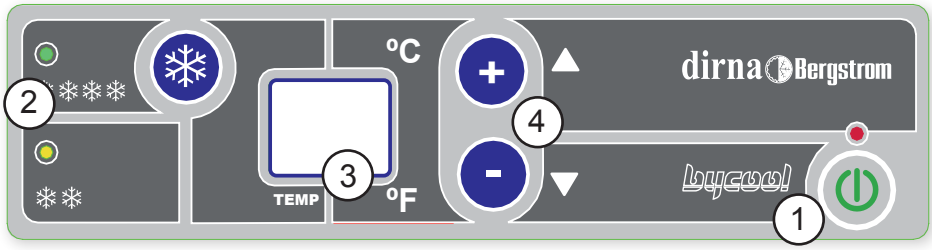

1.- On/off switch on /off the unit and functioning selection mode.
2.- Indicate the compressors functioning.
3.- Display: Screen where it shows the slected functioning and condition of the unit.
4.- Temperature selectors : To select the surrounding temperature and the blower speed (this only in manual mode) , remote control programmation and Fahrenheit degrees.

• When you connect, the engine make leds control and you can read **88--SC** on the display and the engine swith off.

Special messages on the display (*please see Troubleshooting*):

Lb: Low battery.
EO: Poor contact of the return air sensor cables, or return air sensor faulty.
E2: Condenser fan or centrifugal blower failure.
E9: Compressor protection (cabin tilted).

Remote control

Remote control functions:

1 Switching on /off of equipment.
2 Blower speeds control.
3 Temperature control.

How to activate remote control:

In order to activate remote control, while equipment is switched off, push key - from control panel until flashes on display. When it stops flashing, push the **On/off** key on in the remote control. You will have to do it within 30 seconds or else you will have to repeat the whole operation.

How to deactivate remote control:

In order to deactivate remote control, push key - of control panel until CD, flashes on display. Once it stops flashing, push key + on panel. You will have to do it within 30 seconds or else you will have to repeat the whole operation.

Equipment switching on

In order to switch on **Slim Fit,** push the **On/off** key ⏻. Equipment always starts on function F4 (Automatic Function). To change function, push the **On/off** key ⏻ and the various functions will be displayed one by one. Release key when desired function is reached. The first time equipment is switched on, it will be initiated with the pre-established parameters.

Function F0 - Manual operation

To select F0 the display shows the set temperature and allows the user to choose the comfort temperature which will be displayed from 15ºC to 27ºC (59ºF to 71ºF) and to vary the unit blower speed (5 speeds indicated with the characters U1 to U5).

Comfort temperature can be controlled by briefly pressing the keys + - . of the control panel or +🌡 -🌡 remote control.

The blower speeds are controlled by keeping the keys + - of the control panel pressed down or from the remote control, with the display showing U1, U2, U3, U4, U5. The display shows the degrees selected when the unit is running.

Function F1 - Digital thermometer function

By selecting this function, **Slim Fit** displays temperature inside cabin.

Function F2 - Time programming function

F2 programs the equipment so that it is automatically disconnected during a 1-9 hour period. In order to program, push the **On/off** key ⏻ until F2 is shown on display, select functioning time using the keys + - and confirm by pushing **On/off** ⏻ .

Function F4 - Automatic unit operation

Selecting F4 allows the user to choose the comfort temperature 15ºC to 27ºC (59ºF to 71ºF), which will be selected from the control panel + - or the remote control +| -|. When selecting, the display will switch between CA and the degrees selected. With this function the unit automatically regulates and controls comfort temperature by acting on the compressors and fan speed. Pressing the remote control key cancels function F4 and moves to F0 (Manual Function). The unit runs initially in F4 with the default parameters.

Function F6 - ºF Selection

To activate this function, keep the **On/Off** key pressed down until the display shows F6, and then release the key to directly enable ºF. To return to ºC, keep the control panel - key pressed down with the unit switched off, at which point C, will flash; when it stops flashing, press the control panel + key. The remote control is disabled when carrying out this operation, meaning it must be activated again once finished.

Bergstrom

Wiring diagram

IMPORTANT NOTE!

Take care not to invert polarities when connecting the unit. If this happens, the plate does not come on and the unit does not work.

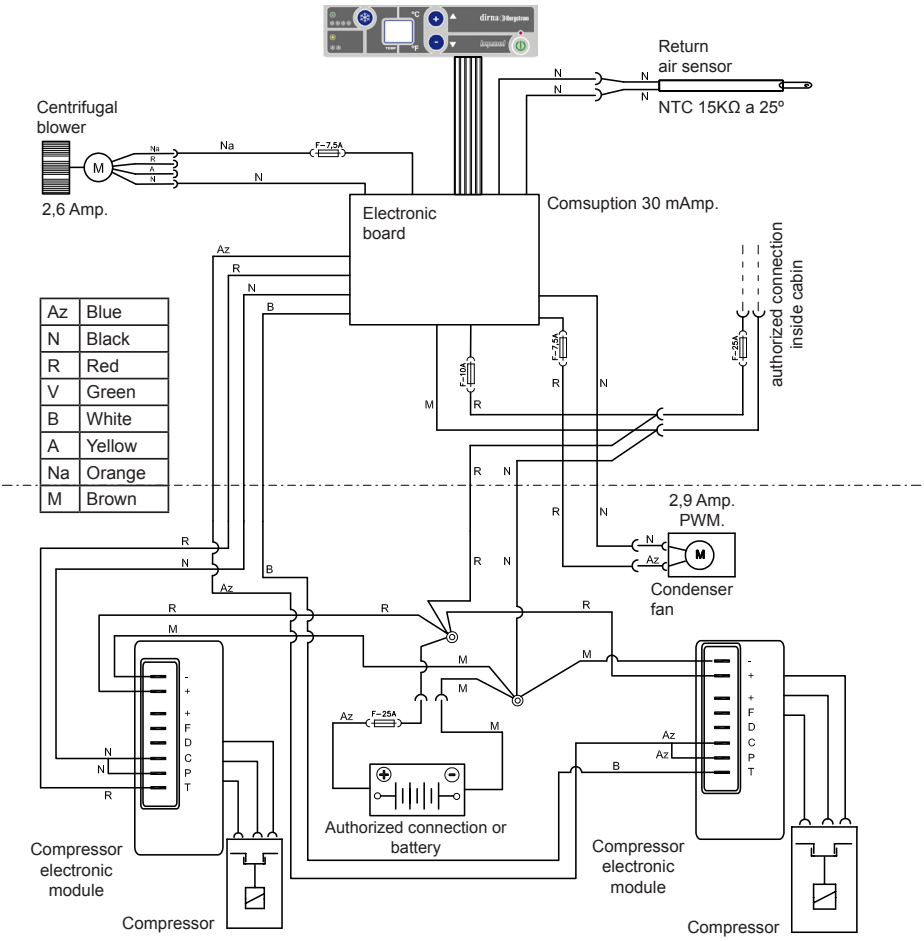

Az	Blue
N	Black
R	Red
V	Green
B	White
A	Yellow
Na	Orange
M	Brown

Merci de votre acquisition et de confier en notre gamme de produits. **Slim Fit** est un appareil de Climatisation conçu et fabriqué par **Bergstrom** pour être utilisé à moteur arrêté du véhicule pendant les périodes d'arrêt à l'ombre et/ou pendant la nuit. Le seul entretien requis est le nettoyage régulier du condensateur d'au moins une fois par an (1).

Slim Fit a été conçu avec la technologie la plus avancée pour obtenir un rendement efficace, une réduction du combustible et des émissions de CO_2 vers l'atmosphère. Ce sont ces caractéristiques qui le rendent unique sur le marché de la Climatisation pour véhicules.

Si la température dans la cabine de votre véhicule est très élevée pour le repos, refroidissez la cabine avec la Climatisation du véhicule pendant quelques minutes puis branchez le **Slim Fit** pour maintenir la température de confort.

Pour quelque doute, consultez votre **concessionnaire** ou directement **Bergstrom.**

N'oubliez pas de demander à votre concessionnaire votre **carte de garantie**.

RECOMMANDATION : pour obtenir un fonctionnement optimal de l'équipement, il est conseillé de le mettre en marche régulièrement pendant les mois d'hiver, afin d'éviter la détérioration des joints.

ATTENTION : Si pendant le montage, l'équipement s'incline ou si la cabine est repliée avec l'équipement monté, une fois que ce dernier récupère sa position horizontale, il faudra attendre au moins 60 minutes avant de le remettre en marche.

(1) Pou réaliser cette option, il est nécessaire de démonter le couvercle supérieur en plastique de l'appareil (9 vis filetées) et de souffler avec de l'air à pression. Il est recommandé que cette opération sois effectuée par un Service Autorisé par **Bergstrom.**

Panneau de contrôle

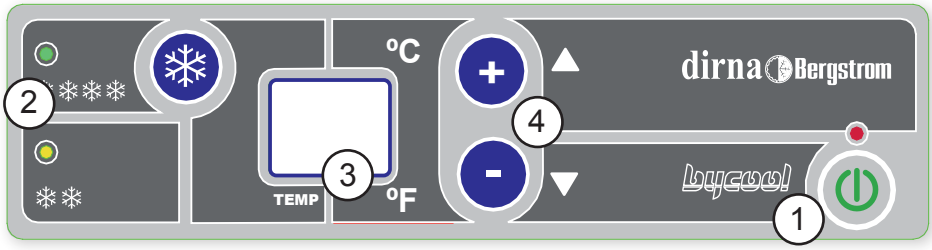

1.- On/off: allumer/étaindre l´unité et sélection des modes du fonctionnement.

2.- Indique le fonctionnement des compresseurs.

3.- Display: Écran ou se montre la fonction désirée et l´état de l´unité.

4.- Sélecteurs du tèmperature: selection de la température ambiant et la vittesse du souffleur (celui ci uniquement sur le mode manuel) programmation de la télécommande et dégrees Fahrenheit.

• Au moment de se connecter, l'appareil effectue une check-up des leds et l'écran montre **88--SC** puis s'éteint.

Messages spéciaux de l'écran *(veuillez voir Diagnostic de pannes)***:**

Lb: Faible batterie

EO: Faux contact des câbles du senseur air de retour ou senseur air de retour en panne.

E2: Faille du ventilateur du condensateur ou souffleur centrifuge.

E9: Protection compresseurs (cabine rabattue).

Télécommande

Fonctions de la Télécommande:

1 Allumage / Éteignage de l'appareil.

2 Contrôle des vitesses du souffleur.

3 Contrôle de température.

Enregistrer la télécommande:

Pour enregistrer la télécommande, avec l'appareil éteint, maintenir appuyée la touche du panneau de contrôle - ; lorsqu'il devient fixe, pousser la touche **On/off** de la télécommande avant 30 sec. ou il faudra répéter l'opération.

Eliminer la télécommande:

Pour éliminer la télécommande, il faut maintenir appuyée la touche du panneau de contrôle - jusqu'à ce que C, apparaisse à l'écran en clignotant ; lorsqu'il devient fixe, pousser la touche + du panneau avant 30 sec. ou il faudra répéter l'opération.

Allumage de l'Appareil

Pour allumer **Slim Fit** pousser la touche **On/off** . L'appareil démarre toujours en Fonction F4 (Fonction Automatique). Pour changer de fonction, il faut maintenir appuyée **On/off** , vous passerez par les différentes fonctions sur le display ; lâcher au moment d'obtenir la fonction choisie. Lors de la première mise en marche, l'appareil d'initialisera avec les paramètres établis d'usine.

Fonction F0 – Fonctionnement Manuel

F0 permet à l'usager de choisir la température de confort qui apparaîtra à l'affichage, de 15ºC à 27ºC ou 59ºF à 71ºF ainsi que de varier la vitesse de la soufflante de l'appareil (5 vitesses signalées par les sigles U1 à U5).

La température de confort est contrôlée en appuyant brièvement sur les touches + - du panneau de contrôle +| -| ou de la télécommande.

Les vitesses de la soufflante seront contrôlées en appuyant et maintenant les touches du panneau de contrôle + - ou de la télécommande , les sigles U1, U2, U3, U4, U5 apparaîtront à l'affichage. Quand l'appareil est en fonctionnement, les degrés sélectionnés sont affichés.

Fonction F1 - Fonction thermomètre numérique

En sélectionnant cette Fonction **Slim Cool** indique à l'écran la température intérieure de la cabine.

Fonction F2 - Fonction Programmatrice de temps

F2 programme l'appareil pour sa déconnexion automatique sur une période entre 1 et 9 heures. Pour programmer, maintenir appuyée la touche **On/off** jusqu'à visualiser à l'écran F2, sélectionner le temps de fonctionnement avec les touches + - et confirmer en appuyant sur **On/off** .

Fonction F4 - Fonctionnement automatique de l'appareil

En sélectionnant F4, l'usager pourra choisir la température de confort de 15ºC à 27ºC, ou 59ºF à 71ºF qu'il sélectionnera à l'aide des touches + - du panneau de contrôle ou celles de la télécommande +| -|. Lors de la sélection, CA et les degrés sélectionnés apparaîtront intercalés à l'affichage. Avec cette fonction, l'appareil règle et contrôle automatiquement la température de confort en intervenant sur les vitesses du ventilateur et des compresseurs. En appuyant sur la touche de la télécommande, la fonction F4 est annulée et passe à F0 (Fonction Manuelle). A la première mise en marche, l'appareil s'initialisera en F4 avec les paramètres établis en usine.

Fonction F6 - Sélection º F

Pour activer cette fonction il faut maintenir poussée la touche **On/Off** jusqu'à ce que l'écran affiche F6, lâcher la touche et ºF s'activera directement. Pour revenir sur ºC, maintenir poussée la touche - du panneau de contrôle avec l'appareil éteint, l'écran affichera C en clignotant, une fois fixe, pousser la touche + du panneau de contrôle. Au moment de cette opération, la commande se désactive et en terminant, la commande devra être enregistrée de nouveau.

Bergstrom

Câblage electrique

AVIS IMPORTANT !

Attention de ne pas inverser les polarités dans la connexion de l'alimentation à l'équipement. Si cela se produisait, la plaque ne s'allumerait pas et l'équipement ne fonctionnerait pas.

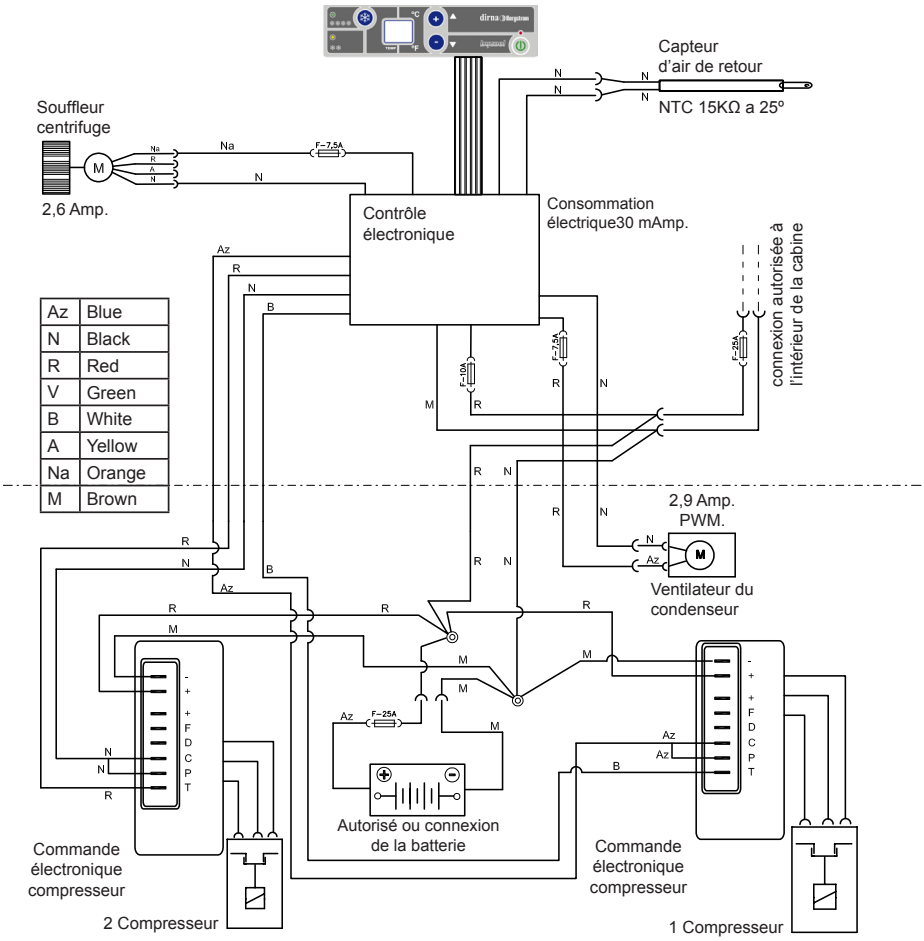

Az	Blue
N	Black
R	Red
V	Green
B	White
A	Yellow
Na	Orange
M	Brown

Wir danken Ihnen, dass Sie sich für unsere Produktreihe entschieden haben. **Slim Fit** ist eine von **Bergstrom** konstruierte und hergestellte Klimaanlage zum Einsatz in außer Betrieb befindlichen und im Schatten und/oder nachts abgestellten Motorfahrzeugen. Die Instandhaltung erfordert lediglich die gelegentliche Reinigung (mindestens 1 Mal jährlich) des Kondensators. (1).

Slim Fit wurde mit modernster Technologie konstruiert, um eine leistungsfähige und treibstoffsparende Anlage mit geringem CO_2 –Ausstoß zu erhalten. Gerade diese Eigenschaften machen sie zu einer einzigartigen Fahrzeugklimaanlage auf dem Markt.

Bei sehr hoher Fahrerhausinnentemperatur bei stehenden Fahrzeug kühlen Sie die Kabine wenige Minuten lang mit der Klimaanlage des Fahrzeuigs und schalten Sie dann **Slim Fit** ein, um die Komforttemperatur zu halten.

Bei Unklarheiten wenden Sie sich an Ihren Vertragshändler oder direkt an **Bergstrom.**

Vergessen Sie nicht, bei Ihrem Vertragshändler den **Garantieschein** anzufordern.

EMPFEHLUNG:
Für einen besseren betrieb des geräts sollte es während der wintermonate gelegentlich in betrieb genommen werden, um zu vermeiden, dass die dichtungen kaputt gehen.

ACHTUNG:
Sollte das Gerät während des Einbaus ins Schwanken geraten oder die Kabine umkippen, muss man von dem Moment, wo sich das Gerät wieder in waagerechter Stellung befindet, mindestens 60 Minuten abwarten bis es in Betrieb genommen werden kann.

(1) Für dien Reinigung muss die obere Kunststoffplatte der Anlage (*9 Blechschrauben*) abgenommen werden, um mit Druckluft zu reinigen. Dieser Vorgang sollte am besten von einem von **Bergstrom** autorisierten Kundendienst vorgenommen werden.

Steuertafel

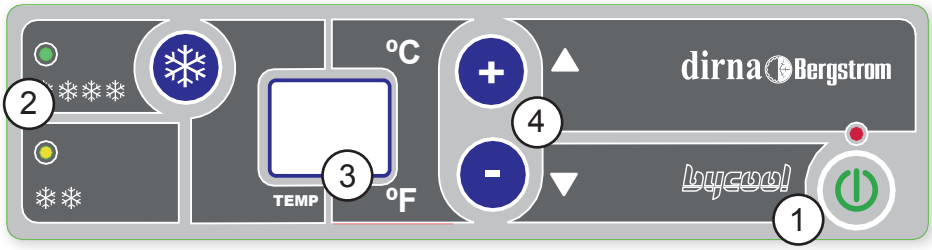

1.- On/off: Ein- und Ausschalten des Gerätes und Auswahl der Betriebsart (automatisch-manuell)

2.- Zeigt an, ob die Kompressoren in Betrieb sind

3.- Display: Zeigt die ausgewählte Funktion und den Zustand des Gerätes an.

4.- Temperaturauswahl: Auswahl der Anzeige der Raumtemperatur und der Lüftergeschwindigkeit (nur bei manuellem Betrieb), Programmierung der Fernbedienung und Auswahl der Temperaturanzeige in Celsius oder Fahrenheit.

• Beim Einschalten checkt die Anlage die LEDs und auf dem Display wird **88--SC** angezeigt und dann wieder ausgeschaltet.

Spezielle Displaymeldungen *(Fehlerdiagnose beachten)***:**

Lb: Batterie schwach

EO: Wackelkontakt der Abluftsensorkabel oder Abluftsensor defekt.

E2: Störung am Kondensatorlüfter oder Zentrifugalgebläse.

E9: Kompressorschutz (Kabine abgeklappt).

Fernbedienung

Funktionen der Fernbedienung:

1 Ein- und Ausschaltung der Anlage.

2 Steuerung der Gebläsedrehzahlen.

3 Temperatursteuerung.

Inbetriebnahme der Fernbedienung:

Zur Inbetriebnahme der Fernbedienung bei ausgeschalteter Anlage Taste - auf der Steuertafel gedrückt halten, bis auf dem Display blinkend angezeigt wird. Sobald die Anzeige kontinuierlich leuchtet, **On/Off**-Taste der Steuerung vor Ablauf von 30 Sek. drücken; sonst muss der gesamte Vorgang wiederholt werden.

Außerbetriebnahme der Fernbedienung:

Zur Außerbetriebnahme der Fernbedienung Taste - auf der Steuertafel gedrückt halten, bis auf dem Display blinkend C, blinkend angezeigt wird. Sobald die Anzeige kontinuierlich leuchtet **On/Off**-Taste der Steuerung vor Ablauf von 30 Sek. drücken; sonst muss der gesamte Vorgang wiederholt werden.

Einschaltung der Anlage

Slim Fit wird durch Betätigen der **On/Off**-Taste eingeschaltet. Die Anlage startet immer in Funktion F4 (Automatik). Zum Umschalten der Funktion **On/Off**-Taste drücken und auf dem Display die einzelnen Funktionen nacheinander durchschalten und Taste loslassen, sobald die gewünschte Funktion erreicht ist. Bei der ersten Inbetriebnahme startet die Anlage mit den werkseitig eingestellten Parametern.

Betrieb F0 - Manuelle Betriebsweise

F0 ermöglicht es dem Anwender, die gewünschte Temperatur aus der Anzeige von 15ºC bis 27ºC oder 59ºF bis 71ºF ebenso wie die Geschwindigkeit des Gebläses zu verändern (5 Geschwindigkeiten gekennzeichnet mit den Ziffern U1 bis U5).

Die gewünschte Temperatur wird durch einen kurzen Druck auf die Taste + - auf der Schalttafel oder der +| -| Fernsteuerung gesteuert.

Die Geschwindigkeiten des Gebläses werden gesteuert, indem die Tasten + - auf der Schalttafel oder der Fernsteuerung ständig niedergedrückt gehalten werden, wobei in der Anzeigen die folgenden Zeichen angezeigt werden U1, U2, U3, U4, U5. Wenn das Gerät sich in Betrieb befindet, werden auf der Anzeige die gewählten Grade angezeigt.

Funktion F1 - Funktion Digitalthermometer

Wird diese Funktion gewählt, dann zeigt **Slim Cool** auf dem Display die Innentemperatur des Fahrerhauses an.

Funktion F2 - Funkion Zeitprogrammierer

F2 programmiert die Anlage zur automatischen Abschaltung für einen Zeitraum von 1 bis 9 Stunden. Zum Programmieren Taste **On/Off** gedrückt halten, bis auf dem Display F2 angezeigt wird. Betriebsdauer mit den + - Tasten wählen und durch Druck auf **On/Off** bestätigen .

Betrieb F4 - Automatische Betriebsweise des Gerätes

Bei der Auswahl F4 wird es dem Anwender ermöglicht, die gewünschte Temperatur von 15ºC bis 27ºC oder 59ºF bis 71ºF einzustellen, die über die Tasten + - der Schalttafel oder der Fernsteuerung ausgewählt wird +| -|. Bei der Auswahl wird in der Anzeige abwechseld CA und die gewählten Grade angezeigt. Bei dieser Betriebsweise reguliert und steuert das Gerät die gewünschte Temperatur, indem es die Geschwindigkeiten des Lüfters und der Kompressoren betätigt. Durch Druck auf den Druckknopf der Fernsteuerung wird die Betriebsweise F4 annulliert und eine Umschaltung auf F0 (Manuelle Betriebsweise) vorgenommen. Bei der ersten Einschaltung startet das Gerät in F4 mit den Fabrik seitig eingestellten Parametern.

Funktion F6 - Auswahl º F

Um diese Funktion zu aktivieren, die Taste **On/Off** gedrückt gehalten, bis sie auf dem Display F6, erscheint; dann die Taste loslassen und es wird direkt ºF aktiviert. Um zu ºC zurückzukehren, die Taste - des Bedienfelds bei ausgeschalteter Anlage gedrückt halten, dann erscheint auf dem Display die Blinkanzeige C leuchtet diese Anzeige kontinuierlich, die Taste + des Bedienfelds drücken. Bei diesem Vorgang wird die Fernbedienung deaktiviert, weshalb sie am Ende erneut angemeldet werden muss.

Bergstrom

ElektrischeVerkabelung

WICHTIGER WARNHINWEIS!

Darauf achten, dass die Polaritäten beim Anschluss der Stromversorgung an das Gerät nicht vertauscht werden. Ist dies der Fall, schaltet sich die Elektroniktafel nicht ein und das Gerät funktioniert nicht.

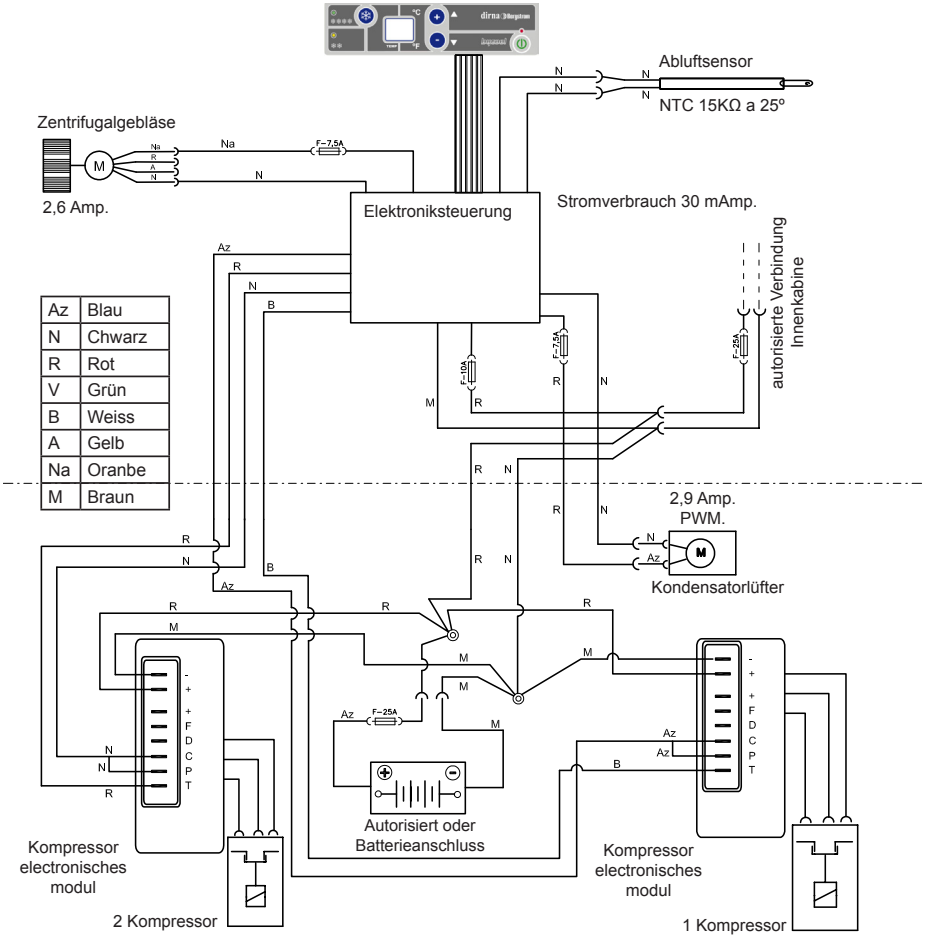

Az	Blau
N	Chwarz
R	Rot
V	Grün
B	Weiss
A	Gelb
Na	Oranbe
M	Braun

Grazie per il vostro acquisto e per aver depositato la vostra fiducia nella nostra gamma di prodotti. **Slim Fit** è un dispositivo ad Aria Condizionata ideato e fabbricato da **Bergstrom** per l'uso a motore del veicolo spento nei periodi di riposo all'ombra e/o di notte. L'unica manutenzione richiesta è la pulizia periodica del condensatore almeno 1 volta all'anno (1).

Slim Fit è stato ideato con la tecnologia più avanzata per raggiungere un rendimento efficace, una riduzione del consumo di combustibile e nelle emissioni di CO_2 nell'atmosfera. Queste caratteristiche lo rendono unico nel mercato dell'Aria Condizionata per veicoli.

Se la temperatura nella cabina del vostro veicolo è molto elevata per il riposo, potrete raffreddare la cabina con l'aria condizionata del veicolo per qualche minuto e, successivamente, collegare il **Slim Fit** per mantenere la temperatura comfort.

Per qualsiasi dubbio consultate il vostro concessionario o direttamente **Bergstrom**.

Non dimenticate di richiedere al vostro concessionario la **scheda di garanzia**.

CONSIGLIO: per migliorare il funzionamento dell'impianto, si consiglia di metterlo in moto di tanto in tanto nei mesi invernali, allo scopo di evitare il danneggiamento delle guarnizioni.

ATTENZIONE: Se durante il montaggio si inclina l'impianto o si ribalta la cabina con l'impianto montato, prima di rimettere in funzione l'impianto occorre attendere almeno 60 minuti dal momento in cui è di nuovo in posizione orizzontale.

(1) Per realizzare questa operazione bisogna smontare il coperchio superiore di plastica del dispositivo (9 viti da lamiera) e soffiare con aria a pressione. È consigliabile che questa operazione venga effettuata da un Servizio Autorizzato da **Bergstrom.**

Pannello di controllo

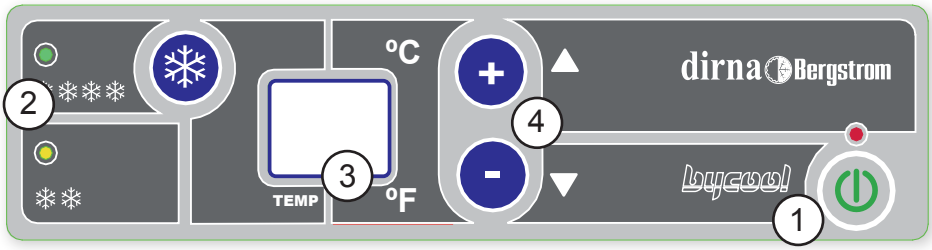

1.- On/Off: accensione e spegnimento dell'impianto e selezione delle modalità di funzionamento.

2.- Indica il funzionamento dei compressori.

3.- Display: Schermo sul quale sono indicati la funzione selezionata e lo stato dell'impianto.

4.- Selettori della temperatura: selezione della temperatura ambiente e della velocità del ventilatore (quest'ultima solo in modo manuale), programmazione del comando e gradi Fahrenheit.

• Quando si collega, il dispositivo effettua un controllo dei led e appare nel display **88--SC** e si spegne.

Messaggi speciali del display *(si prega di osservare Diagnosi di guasti)***:**

Lb: Batteria quasi scarica.

EO: Contatto errato dei cavi del sensore dell'aria di ritorno o guasto al sensore stesso.

E2: Guasto al condensatore o al ventilatore centrifugo.

E9: Protezione compressori (cabina ribaltata).

Telecomando

Funzioni del Telecomando:

1. Accensione / Spegnimento del dispositivo.
2. Controllo delle velocità del soffiante.
3. Controllo della temperatura.

Attivare il telecomando:

Per attivare il telecomando, con il dispositivo spento mantenere premuto il tasto - del pannello di controllo fino a quando appare nel display lampeggiante; quando rimane fisso premere il tasto On/off del telecomando prima di 30 sec., altrimenti bisognerà ripetere tutta l'operazione.

Disattivare il telecomando:

Per disattivare il telecomando, bisogna mantenere premuto il tasto - del pannello di controllo fino a quando appare nel display CD lampeggiante; quando rimane fisso premere il tasto + del pannello prima di 30 sec., altrimenti bisognerà ripetere tutta l'operazione.

Accensione del Dispositivo

Per accendere **Slim Cool** premere il tasto **On/off** . Il dispositivo si avvia sempre in Funzione F4 (Funzione Automatica). Per cambiare la funzione bisogna mantenere premuto **On/off** , scorreranno le varie funzioni sul display, rilasciare quando si raggiunge la funzione desiderata. Al primo avviamento del dispositivo verranno applicati i parametri predefiniti di fabbrica.

Funzione F0 - Funzionamento manuale

F0 consente all'utente di scegliere la temperatura di comfort che compare sul display (da 15ºC a 27ºC o da 59ºF a 71ºF) e di modificare la velocità della ventola dell'impianto (5 velocità contraddistinte dalle sigle da U1 a U5).

La temperatura di comfort si controlla premendo brevemente i tasti + - del quadro comandi o +🌡 -🌡 del telecomando.

Le velocità della ventola si controllano mantenendo premuti i tasti + - del quadro comandi o del telecomando; sul display compaiono le sigle U1, U2, U3, U4, U5. Quando l'impianto è in funzione, sul display compaiono i gradi impostati.

Funzione F1 - Funzione termometro digitale

Selezionando questa funzione **Slim Cool** indica nel suo display la temperatura interna della cabina.

Funzione F2 - Funzione Programmazione tempo

F2 programma il dispositivo per lo scollegamento automatico in una fascia tra 1 e 9 ore. Per programmare mantenere premuto il tasto **On/off** fino a quando si vede nel display F2, selezionare il tempo di funzionamento con i tasti + - e confermare premendo **On/off** .

Funzione F4 - Funzionamento automatico ell'impianto

Selezionare F4 consente all'utente di impostare la temperatura di comfort da 15ºC a 27ºC (o da 59ºF a 71ºF) con i tasti + - del quadro comandi + - o i tasti +| -| del telecomando. Una volta selezionata la funzione, sul display si alternano CA e i gradi selezionati. Con questa funzione l'impianto imposta e controlla automaticamente la temperatura di comfort intervenendo sulla velocità della ventola e sui compressori. Premendo il tasto del telecomando si annulla la funzione F4 e si passa a F0 Quando si avvia per la prima volta, l'impianto è impostato su F4 con i parametri programmati di fabbrica.

Funzione F6 - Selezione º F

Per attivare questa funzione, mantenere premuto il tasto **On/Off** fino alla comparsa di F6, sul display : rilasciare quindi il tasto e si attiva direttamente ºF. Per tornare a ºC, mantenere premuto il tasto - del pannello di controllo con l'impianto spento: sul display compare C lampeggiando e quando diventa fisso premere il tasto + del pannello di controllo. Quando si esegue questa operazione, il telecomando si disattiva perciò alla fine occorre riattivarlo.

Cablaggio elettrico

AVVERTENZA IMPORTANTE!

Fare attenzione a non invertire le polarità effettuando la connessione dell'alimentazione all'impianto, altrimenti il quadro comandi non si accende e l'impianto non funziona.

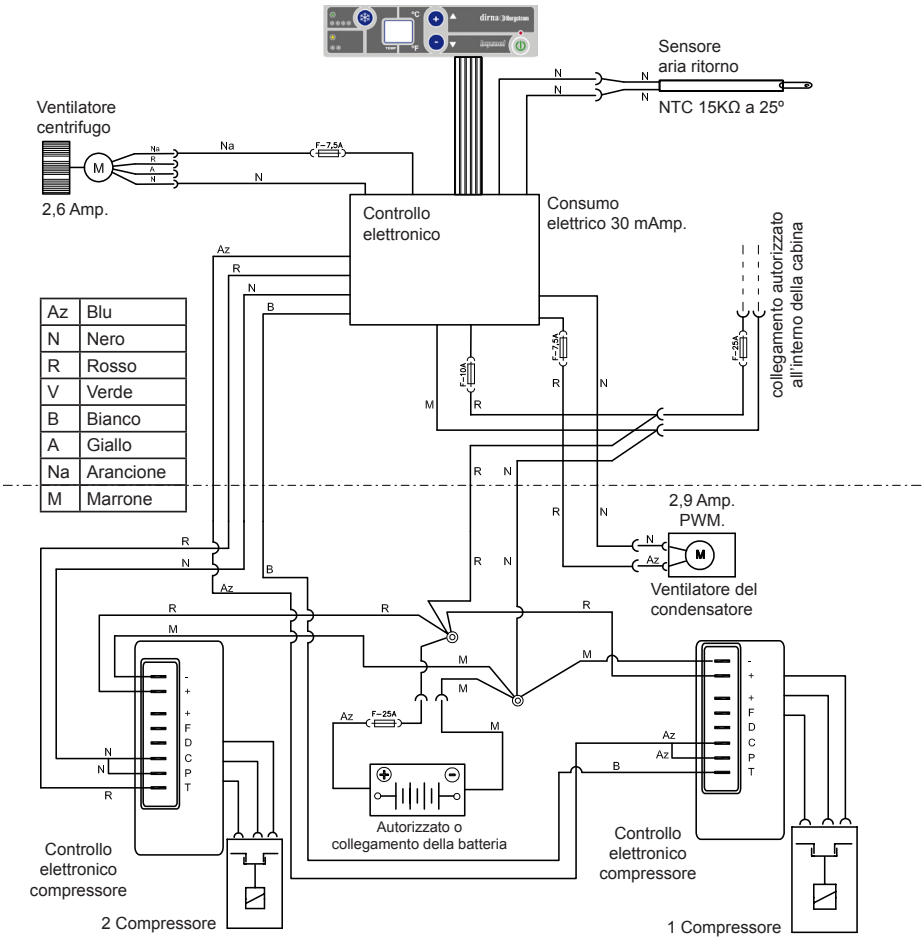

EU Directive 2012/19/EU
Waste of electrical and electronic equipment (WEEE)

ES	**Nota sobre la protección medioambiental:** Los aparatos eléctricos y electrónicos, así como las baterías, no se deben evacuar en la basura doméstica. El usuario está legalmente obligado a llevar los aparatos eléctricos y eléctrónicos, así como pilas y pilas recargables, al final de su vida útil a los puntos de recogida comunales o a devolverlos al lugar donde los adquirió. Los detalles quedaran definidos por la ley de cada país. El símbolo en el producto, en las instrucciones de uso o en el embalaje hace referencia a ello.
EN	**Note an environmental protection:** Electric and electronic devices as well as batteries must not be disposed of with household waste. Consumers are obliged by law to return electrical and electronic devices as well as batteries at the end of their service lives to the public collecting points set up for this purpose or at the point of sale. Details to this are defined by the national law of the respective country. The symbol on the product, the instruction manual or the package indicates that a product is subject to these regulations.
FR	**Remarques concernant la protection de l'environnement:** Les appareils électriques et électroniques ainsi que les batteries ne doivent pas être éliminés avec les déchets ménagers. Le pictogramme présent sur le produit son manuel d'utilisation ou son emballage indique que le produit est soumis à cette réglementation. Le consommateur doit retourner le produit/la batterie usager aux points de collecte prévus à cet effet. Il peut aussi le remettre à un revendeur.
GE	**Hinweis zum Umweltschutz:** Elektrische und elektronische Geräte sowie Batterien dürfen nicht mit dem Hausmüll entsorgt werden. Der Verbraucher ist gesetzlich verpflichtet, elektrische und elektronische Geräte sowie Batterien am Ende ihrer Lebensdauer an den dafür eingerichteten, öffentlichen Sammelstellen oder an die Verkaufsstelle zurückzugeben. Einzelheiten dazu regelt das jeweilige Landesrecht. Das Symbol auf dem Produkt, der Gebrauchsanleitung oder der Verpackung weist auf diese Bestimmungen hin.
IT	**Informazioni per protezione ambientale:** Le apparecchiature elettriche ed elettroniche e le batterie non devono essere smaltite con i rifiuti domestici. I consumatori sono obbligati dalla legge a restituire i dispositivi elettrici ed elettronici e le batterie alla fine della loro vita utile ai punti di raccolta pubblici preposti per questo scopo o nei punti vendita. Dettagli di quanto riportato sono definiti dalle leggi nazionali di ogni stato. Questo simbolo sul prodotto, sul manuale d'istruzioni o sull'imballo indicano ehe questo prodotto è soggetto a queste regole.

Ed.: 12/05/2014
Md: 31/01/2020

f

Francisco Alonso, 6
28806 Alcalá de Henares, Madrid
SPAIN

Contact	Phone	Fax	E-Mail
Sales (Ventas Internacional)	+34 91 8770510	+34 91 8771158	sales@dirna.bergstrominc.com
Comercial Nacional	+34 91 8775841	+34 91 8836321	ventas@dirna.bergstrominc.com
Orders & Deliveries (Logística internacional)	+34 91 8775846	+34 91 8771158	export@dirna.bergstrominc.com
Orders & Deliveries (Logística nacional)	+34 91 8775840	+34 91 8836321	comercial@dirna.bergstrominc.com
Technical Assistance (Internacional)	+49 511 86679681	+49 511 86679710	technicalassistance@dirna.bergstrominc.com
Technical Assistance (Nacional)	+34 91 8775845	+34 91 883 6321	oblanco@dirna.bergstrominc.com

www.dirna.com

Bergstrom es titular de todos los derechos de la presente información.
La presente información es confidencial y queda prohibido cualquier acto de reproducción, distribución, comunicación pública y/o transformación de cualquier elemento de la misma sin la previa y expresa autorización de **Bergstrom.**
Esta información ha de ser utilizada única y exclusivamente para el fin para el que fue creada, no siendo **Bergstrom** responsable de los posibles daños que se pudiera causar al cliente y/o a terceras partes por un incorrecto y/o inadecuado uso de la misma.
Para cualquier aclaración al respecto pueden dirigirse al Centro de Comunicaciones del fabricante **Bergstrom.**

Bergstrom is the holder of all the rights of this information.
This information is confidential and it is absolutely forbidden any act of reproduction, distribution, public communication and/or transformation of any element of it without the previous and express authorization of **Bergstrom.**
This information must be used only and exclusively for what it has been created, **Bergstrom** doesn't assume any responsibility of possible damages that could be caused to the client and/or third parties for a wrong and/or inadequate use of it.
For any doubt about the aforementioned please contact **Bergstrom** by Communication Centre.

Bergstrom est titulaire de tous les droits de la présente information.
La présente information est confidentielle et tout acte de reproduction, distribution, communication publique et/ou transformation de tout élément lié à cette information est interdit sans l'autorisation préalable et expresse de **Bergstrom.**
Cette information doit être utilisée uniquement et exclusivement dans le but pour lequel elle a été créée, **Bergstrom** n'étant pas responsable d'éventuels dommages pouvant affecter les clients et/ou des tierces personnes dus à une utilisation incorrect et/ou inadéquate de cette information.
Pour toute clarification à ce sujet, veuillez vous adresser au Centre de Communications du fabricant **Bergstrom.**

Bergstrom Ist der Inhaber dieser Information.
Der Inhalt dieser Information ist vertraulich, und die Vervielfältigung, Verteilung, Veröffentlichung bzw. Abänderung von Teilen daran ohne vorherige und schriftliche Genehmigung durch **Bergstrom** ist untersagt.
Diese Information darf nur für jenen Zweck verwendet werden, für den sie geschaffen wurde, und **Bergstrom** haftet nicht für die möglichen Schäden, die dem Kunden und/oder Dritten durch eine falsche oder ungeeignete Anwendung dieser Information entstehen könnte. Weitere Informationen hierzu erhalten Sie von der Kommunikationszentrale des Herstellers **Bergstrom.**

Bergstrom é titolare di tutti i diritti della presente informazione.
La presente informazione é confidenziale ed é vietata qualsiasi forma di riproduzione, distribuzione, comunicazione pubblica e/o trasformazione di qualsiasi elemento della stessa senza la previa ed espressa autorizzazione di **Bergstrom.**
Questa informazione deve essere usata unicamente ed esclusivamente per la finalità creata. **Bergstrom** declina qualsiasi responsabilità dai possibili danni causati al cliente e/o a terzi da un non corretto e/o inadeguato uso della stessa.
Per qualsiasi chiarimento al rispetto rivolgersi al Centro delle Comunicazioni del fabbricante **Bergstrom.**